Porte-clés CLASSIC

Réf. SDK-21 - ORION

Caractéristiques produit de base

- **Personnalisation :** laser ou laser noir.
- **Dimensions :** 43 x 36 x 4 mm.
- **Finition :** argenté brillant.
- **Attache :** anneau brisé Ø 30 mm.

Quantité minimale

150 pièces

Infos produit

- **Code douanier :** 7326909890
- **Poids net unitaire :** 32.00
- **Poids brut unitaire :** 34.56
- **Emballage :** individuel cellophane

Quantité	Délai de production
150	19 jours
300	19 jours
500	22 jours
1 000	22 jours
2 500	22 jours
Import AIR - Inclus	+ 11 jours*
Import EXPRESS	+ 4 jours (Voir conditions)

*Livraison 1 point en France métropolitaine

Personnalisation - en option

Laser
Laser noir

Caractéristiques produit - en option

Finitions

Gun

Argenté brillant

Argenté satin

Doré brillant

Conditionnement

BTH-111

1 COMMANDE = **1 ARBRE PLANTÉ** EN FRANCE

Porte-clés CLASSIC

Réf. SDK-21 - ORION

Gabarit

Dimensions :

43 x 21,8 mm

Attache :

Anneau brisé Ø 30 mm

Technique :

Injection zamac

Zone de marquage maximum :
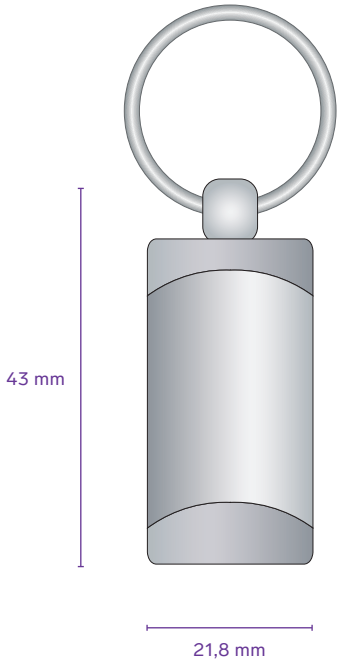
Laser / Laser noir